# Izločevalci mineralnih olj in maščob

## Vsebina

Stran

**Izločevalci mineralnih olj**

**Armiranobetoski izločevalci mineralnih olj**
Oleopator – K ....3
Coalisator – CRB ....4
Usedalniki ....5
Oleopass ....6

**Izločevalci mineralnih olj iz umetnih mas**
Eco Plus ....7
Eco Plus z bypassom ....8
Oleopator – P **NOVO!** ....9
Garažni lovilec olj ....10

**Kovinski izločevalci mineralnih olj**
Hydro IAC ....11
Hydro IAC z bypassom ....12

**Izločevalci maščob**

**Armiranobetonski izločevalci maščob Lipumax** ....13

**Izločevalci maščob iz umetnih mas**
Eco Max ....14
Eco FPI ....15

**Dodatni pribor** ....16

**Dodatni pribor** ....17

## OLEOPATOR - K

- Armiranobetonski koalescentni izločevalec lahkih tekočin
- Integriran usedalnik, samodejno zapiralo, razred S-I-P, ≥ 5 mg/l
- S tipskim preizkusom št. Z-54-.8-67, po SIST EN 858
- Pretok od 3 do 50 l/sec, litoželezen pokrov D400 kN, opcija B125 kN
- Z notranjim premazom odpornim na agresivne medije
- Integrirana priprava za odvzem vzorca odpadne vode
- Možnost poglobitve dotočne globine z nastavnimi elementi
- Visoka nosilnost in statična varnost
- Enostavna vgradnja v povozne površine, protivzgonska varnost
- Nizki stroški obratovanja in dolga življenjska doba

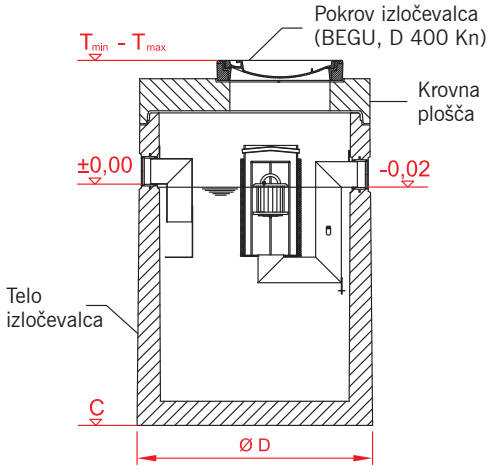


**Področja uporabe:**

- Za površine do 3500 m² *
- Parkirni prostori
- Servisne delavnice
- Avtopralnice
- Skladišča goriv
- Bencinske črpalke
- Industrijske površine in skladišča

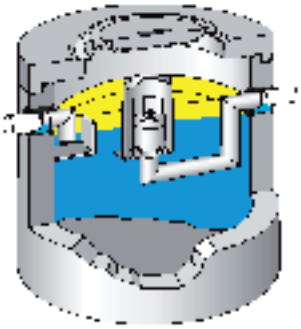

Prerez izločevalca mineralnih olj
OLEOPATOR -K

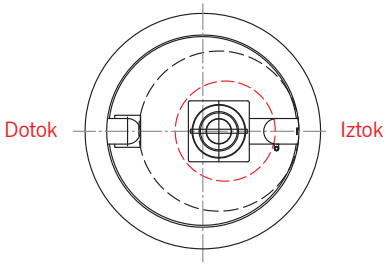


AB korito (C35/45) z notranjim
zaščitnim premazom

**Tehnični podatki:**

| Pretok NS (l/sec.) | Uporabni volumen usedalnika (litrov) | Skupni uporabni volumen (litrov) | Kapaciteta izločenih min.olj (litrov) | Dotok / iztok DN | T minimum (mm) | T maksimum (mm) | D (mm) | C (mm) | Teža najtežji del (kg) | Teža skupaj (kg) |
|---|---|---|---|---|---|---|---|---|---|---|
| 3 | 300 | 700 | 160 | 100 | 725 | 5395 | 1240 | 870 | 1630 | 2300 |
| 3 | 650 | 934 | 160 | 100 | 715 | 5385 | 1270 | 1360 | 2075 | 2950 |
| 3 | 900 | 1544 | 460 | 100 | 830 | 5500 | 1470 | 1290 | 2960 | 3996 |
| 6 | 600 | 915 | 160 | 150 | 740 | 5410 | 1240 | 1335 | 2075 | 2900 |
| 6 | 1200 | 1516 | 230 | 150 | 770 | 5440 | 1470 | 1510 | 3180 | 4230 |
| 6-10 | 1000 | 1811 | 560 | 150 | 770 | 5440 | 1470 | 1510 | 3200 | 4300 |
| 6-10 | 2000 | 2660 | 560 | 150 | 735 | 5440 | 1800 | 1675 | 4700 | 6000 |
| 6-10 | 2500 | 3234 | 560 | 150 | 700 | 5370 | 1800 | 2000 | 5280 | 6570 |
| 6-10 | 5000 | 6481 | 1140 | 150 | 735 | 5385 | 2440 | 1925 | 7950 | 9400 |
| 15 | 1500 | 2403 | 460 | 200 | 760 | 5430 | 1800 | 1650 | 4810 | 6110 |
| 15 | 3000 | 5152 | 950 | 200 | 715 | 5370 | 2440 | 1410 | 5750 | 8400 |
| 20 | 2000 | 3190 | 590 | 200 | 725 | 5395 | 1800 | 1975 | 5440 | 6760 |
| 20 | 4000 | 5607 | 1160 | 200 | 690 | 5345 | 2440 | 1695 | 6350 | 9000 |
| 20 | 6000 | 6956 | 1160 | 200 | 795 | 5450 | 2440 | 2250 | 7750 | 10400 |
| 30 | 3000 | 5511 | 1510 | 250 | 850 | 5505 | 2440 | 1670 | 6650 | 9300 |
| 30 | 6000 | 8420 | 1510 | 300 | 740 | 5395 | 2440 | 2435 | 8050 | 10700 |
| 40 | 4000 | 6918 | 1350 | 300 | 865 | 3530 | 2440 | 2040 | 7450 | 10100 |
| 50 | 5000 | 7926 | 1350 | 300 | 860 | 3525 | 2440 | 2305 | 8050 | 10800 |

**Legenda:**

**T minimum (mm)** Minimalna globina od kote terena (pokrova) do spodnjega roba dotočne kcevi
**T maximum (mm)** Maksimalna globina od kote terena (pokrova) do spodnjega roba dotočne cevi
**D (mm)** Zunanji premer betonskega jaška
**C (mm)** Globina jaška od spodnjega roba dotočne cevi do dna
* Pri upoštevanju stopnje padavin150l/(ha x sec)

Dodatni pribor na strani 16,17.

**Preizkusi in standardi**

Naši proizvodi niso samo načrtovani in izdelani skladno s standardom SIST EN 858-1. Tudi njihovo delovanje je skladno s standardi saj je preizkušeno in potrjeno s strani akreditiranega in neodvisnega inštituta, LGA (Landesgewerbeanstalt Bayern, Nuernberg).

Naši proizvodi imajo oznako CE, ki potrjuje, da izdelek izpolnjuje bistvene zahteve glede varnosti potrošnikov, zdravja ali varovanja okolja, kot jih določajo EU smernice oz. regulative.

## COALISATOR – CRB

- Armiranobetonski koalescentni izločevalec lahkih tekočin
- Samodejno zapiralo, razred I-P, ≥ 5 mg/l
- S tipskim preizkusom po SIST EN 858
- Pretok od 3 do 100 l/sec, litoželezen pokrov D400 kN, opcija B125 kN
- Z notranjim premazom odpornim na agresivne medije
- Integrirana priprava za odvzem vzorca odpadne vode
- Možnost poglobitve dotočne globine z nastavnimi elementi

**OPOMBA: pred izločevalec mineralnih olj COALISATOR-CRB je potrebno obvezno vgraditi ustrezno dimenzioniran usedalnik grobih nečistoč** (stran 5)

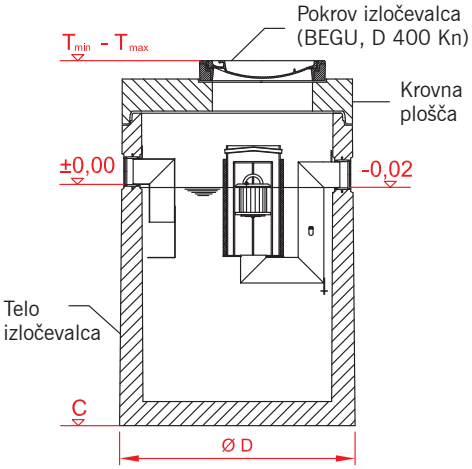


**Področja uporabe:**

- Za površine do 7000 m² *
- Transformatorske postaje
- Parkirni prostori
- Servisne delavnice
- Avtopralnice
- Skladišča goriv
- Bencinske črpalke
- Industrijske površine in skladišča

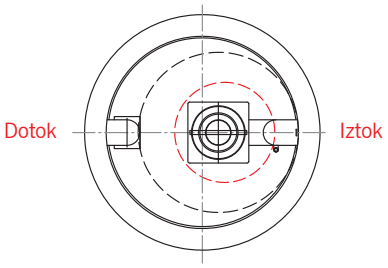


AB korito (C35/45) z notranjim zaščitnim premazom

Izločevalec mineralnih olj
COALISATOR – CRB



**Tehnični podatki:**

| Pretok NS (l/sec.) | Skupni uporabni volumen (litrov) | Kapaciteta izločenih min.olj (litrov) | Dotok / iztok DN | Litoželezen pokrov premer (mm) | T mini-mum (mm) | T maksi-mum (mm) | D (mm) | C (mm) | Teža najtežji del (kg) | Teža skupaj (kg) |
|---|---|---|---|---|---|---|---|---|---|---|
| 6-10 | 530 | 185 | 150 | 600 | 750 | 5420 | 1240 | 845 | 1630 | 2310 |
| 15 | 3440 | 460 | 200 | 600 | 755 | 3410 | 1740 | 1140 | 4100 | 5400 |
| 20 | 3440 | 590 | 200 | 600 | 755 | 3410 | 1740 | 1140 | 4100 | 5400 |
| 30 | 3325 | 634 | 250 | 800 | 770 | 3435 | 1740 | 1115 | 4100 | 5400 |
| 40 | 3763 | 1350 | 300 | 800 | 905 | 3570 | 2440 | 1210 | 5750 | 8400 |
| 50 | 3763 | 1350 | 300 | 800 | 905 | 3570 | 2440 | 1210 | 5750 | 8500 |
| 65 | 4600 | 1674 | 300 | 3 x 600 | 955 | 3610 | 2440 | 1430 | 6500 | 9300 |
| 80 | 6040 | 2150 | 400 | 3 x 600 | 975 | 3630 | 2440 | 1810 | 7200 | 9800 |
| 100 | 7665 | 2100 | 400 | 3 x 600 | 1015 | 3670 | 2440 | 2160 | 8500 | 11300 |

**Legenda:**

**T minimum (mm)** Minimalna globina od kote terena (pokrova) do spodnjega roba dotočne cevi
**T maximum (mm)** Maksimalna globina od kote terena (pokrova) do spodnjega roba dotočne cevi
**D (mm)** Zunanji premer betonskega jaška
**C (mm)** Globina jaška od spodnjega roba dotočne cevi do dna
* Pri upoštevanju stopnje padavin150l/(ha x sec)

Dodatni pribor na strani 16,17.

**Preizkusi in standardi**

Naši proizvodi niso samo načrtovani in izdelani skladno s standardom SIST EN 858-1. Tudi njihovo delovanje je skladno s standardi saj je preizkušeno in potrjeno s strani akreditiranega in neodvisnega inštituta, LGA (Landesgewerbeanstalt Bayern, Nuernberg).

Naši proizvodi imajo oznako CE, ki potrjuje, da izdelek izpolnjuje bistvene zahteve glede varnosti potrošnikov, zdravja ali varovanja okolja, kot jih določajo EU smernice oz. regulative.

## Usedalniki grobih nečistoč za lovilce mineralnih olj COALISATOR-CRB

- Armiranobetonski usedalnik grobih nečistoč
- Z notranjim premazom odpornim na agresivne medije

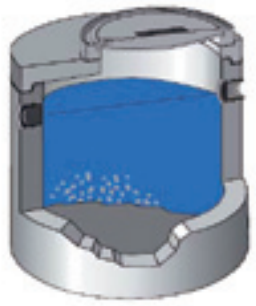

Prerez usedalnika grobih nečistoč za izločevalce mineralnih olj COALISATOR-CRB

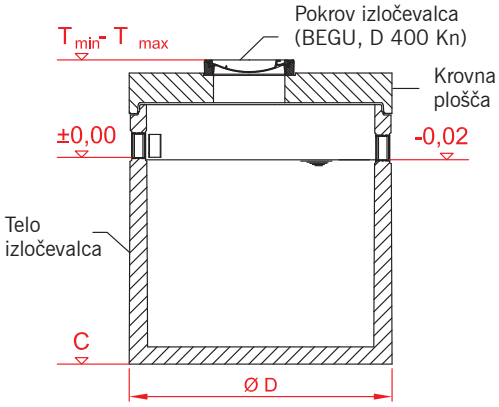


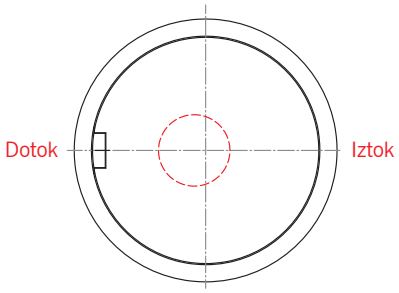


AB korito (C35/45) z notranjim zaščitnim premazom

### Tehnični podatki

| Uporabni volumen usedalnika (litrov) | Dotok /Iztok DN * | D (mm) | C (mm) | T min.** (mm) | T min.*** (mm) | Teža skupaj (kg) |
|---|---|---|---|---|---|---|
| **650** | 150 | 1240 | 1125 | 705 | 705 | 2650 |
| **2500** | 150 | 1800 | 1675 | 735 | 1015 | 6200 |
| **2500** | 200 | 1800 | 1650 | 760 | 1040 | 6200 |
| **3000** | 200 | 1800 | 1895 | 805 | 1085 | 6800 |
| **3000** | 250 | 1800 | 1870 | 830 | 1110 | 6800 |
| **4000** | 300 | 2440 | 1210 | 915 | 1370 | 8350 |
| **5000** | 150 | 2300 | 1800 | 860 | 1140 | 9600 |
| **5000** | 200 | 2300 | 1810 | 850 | 1130 | 9600 |
| **5000** | 300 | 2440 | 1545 | 975 | 1430 | 9200 |
| **6000** | 200 | 2300 | 2105 | 865 | 1145 | 10400 |
| **6000** | 250 | 2300 | 2080 | 890 | 1170 | 10400 |
| **6500** | 300 | 2440 | 2040 | 875 | 1330 | 9980 |
| **8000** | 300 | 2440 | 2305 | 870 | 1325 | 10800 |
| **9000** | 250 | 2800 | 2005 | 875 | 1155 | 13600 |
| **10000** | 400 | 2440 | 2710 | - | 915 | 10790 |
| **10000** | 400 | 2800 | 2210 | 1180 | 15080 | 15100 |

*Opcija pokrov obremenitve B125 kN*

**Legenda:**

| | |
|---|---|
| **T minimum** (mm)** | Minimalna globina od kote terena (pokrova) do spodnjega roba dotočne cevi pri standardni verziji |
| **T minimum*** (mm)** | Minimalna globina od kote terena (pokrova) do spodnjega roba dotočne cevi pri nastavljivi verziji |
| **D (mm)** | Zunanji premer betonskega jaška |
| **C (mm)** | Globina jaška od spodnjega roba dotočne cevi do dna |
| * | Izventipski DN za dotok/iztok po naročilu |

Dodatni pribor na strani 16,17.

**Preizkusi in standardi**

Naši proizvodi niso samo načrtovani in izdelani skladno s standardom SIST EN 858-1. Tudi njihovo delovanje je skladno s standardi saj je preizkušeno in potrjeno s strani akreditiranega in neodvisnega inštituta, LGA (Landesgewerbeanstalt Bayern, Nuernberg).

Naši proizvodi imajo oznako CE, ki potrjuje, da izdelek izpolnjuje bistvene zahteve glede varnosti potrošnikov, zdravja ali varovanja okolja, kot jih določajo EU smernice oz. regulative.

## OLEOPASS

- Armiranobetonski koalescentni izločevalec lahkih tekočin
- Integriran usedalnik, samodejno zapiralo, bypass
- Razred S-Ib-P, ≥ 5 mg/l do Q NS
- S tipskim preizkusom po SIST EN 858
- Pretok od 60 do 160 l/sec, litoželezen pokrov D400 kN, opcija B125 kN
- Z notranjim premazom odpornim na agresivne medije
- Integrirana priprava za odvzem vzorca odpadne vode
- Možnost poglobitve dotočne globine z nastavnimi elementi
- Visoka nosilnost in statična varnost
- Enostavna vgradnja v povozne površine, protivzgonska varnost

**Področja uporabe:**

- Za površine do 10000 m² *
- Parkirni prostori pred nakupovalnimi centri
- Ceste
- Povsod, kjer je manjša verjetnost izlitja večjih količin okolju škodljivih snovi

AB korito (C35/45)
z notranjim zaščitnim premazom

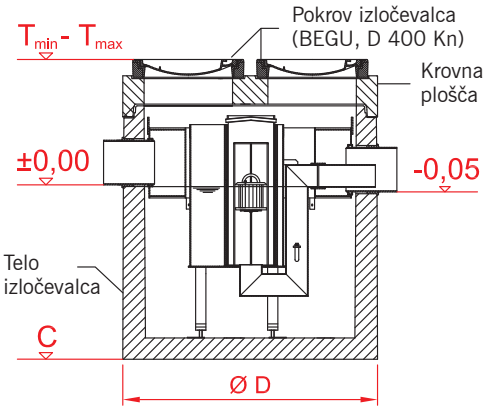


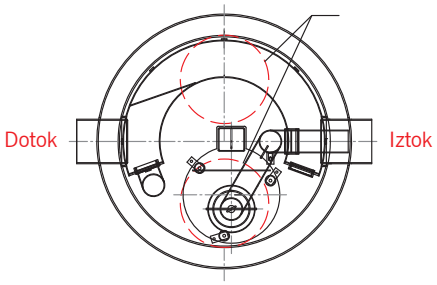


Prerez izločevalca mineralnih olj
z bypassom OLEOPASS

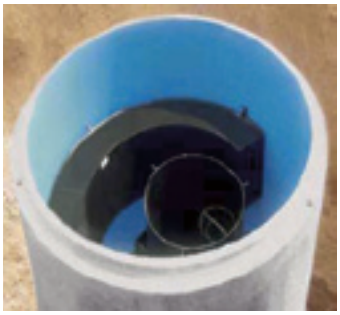

Izločevalec mineralnih olj z bypassom
OLEOPASS

### Tehnični podatki

| Pretok NS (l/sec.) | 6 | 8 | 10 | 10 | 15 | 15 | 20 |
|---|---|---|---|---|---|---|---|
| Skupni pretok NS (l/sec.) | 60 | 80 | 80 | 100 | 75 | 150 | 160 |
| Uporabni volumen usedalnika (l) | 1200 | 1600 | 2500 | 2500 | 3000 | 5000 | 5000 |
| Skupni uporabni volumen (l) | 1581 | 1581 | 2985 | 3155 | 5200 | 6158 | 6270 |
| Kapaciteta izločenih mineralnih olj (litrov) | 129 | 129 | 280 | 280 | 525 | 525 | 759 |
| Dotok / iztok DN | 300 | 300 | 300 | 400 | 300 | 400 | 400 |
| T minimum (mm) | 880 | 880 | 940 | 1045 | 1085 | 1045 | 1045 |
| T maximum (mm) | 5550 | 5550 | 5550 | 5700 | 5740 | 5700 | 5700 |
| D (mm) | 1800 | 1800 | 2300 | 2440 | 2440 | 2440 | 2440 |
| C (mm) | 1240 | 1240 | 1140 | 1080 | 1570 | 1870 | 1870 |
| H (mm) | 2120 | 2120 | 2080 | 2125 | 2655 | 2915 | 2915 |
| Teža najtežji del (kg) | 4300 | 4670 | 5400 | 5900 | 7200 | 7450 | 7650 |
| Teža skupaj (kg) | 5970 | 5970 | 8770 | 8500 | 9750 | 10250 | 10350 |

**Legenda:**

**T minimum (mm)** Minimalna globina od kote terena (pokrova) do spodnjega roba dotočne cevi
**T maximum (mm)** Maksimalna globina od kote terena (pokrova) do spodnjega roba dotočne cevi
**D (mm)** Zunanji premer betonskega jaška
**C (mm)** Globina jaška od spodnjega roba dotočne cevi do dna
**H (mm)** Skupna višina naprave pri T min
* Pri upoštevanju stopnje padavin 150l/(ha x sec)

Dodatni pribor na strani 16,17.

**Preizkusi in standardi**

Naši proizvodi niso samo načrtovani in izdelani skladno s standardom SIST EN 858-1. Tudi njihovo delovanje je skladno s standardi saj je preizkušeno in potrjeno s strani akreditiranega in neodvisnega inštituta, LGA (Landesgewerbeanstalt Bayern, Nuernberg).

Naši proizvodi imajo oznako CE, ki potrjuje, da izdelek izpolnjuje bistvene zahteve glede varnosti potrošnikov, zdravja ali varovanja okolja, kot jih določajo EU smernice oz. regulative.

## ECO PLUS

- Koalescentni izločevalec lahkih tekočin iz PE-HD
- Obremenitveni razred A15 kN**
- Integriran usedalnik, samodejno zapiralo, razred S-I-P, ≥ 5 mg/l
- Pretok od 3 do 20 l/sec
- S tipskim preizkusom po SIST EN 858
- Robusten in odporen material polietilen (PE-HD)
- Enostaven transport in zaradi nizke teže hitra vgradnja
- Integrirana priprava za odvzem vzorca odpadne vode
- Možnost poglobitve dotočne globine z nastavnim elementom

Primer vgradnje izločevalca mineralnih olj ECO PLUS na bencinskem servisu

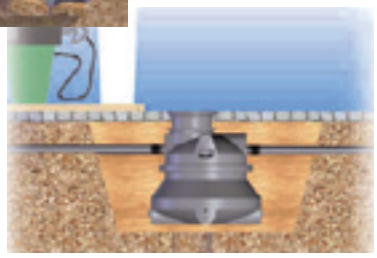

Vgrajen izločevalec mineralnih olj ECO PLUS

**Področja uporabe:**

- Za površine do 1500 m² *
- Parkirni prostori
- Servisne delavnice
- Avtopralnice
- Skladišča goriv
- Bencinske črpalke
- Industrijske površine in skladišča

Tip B

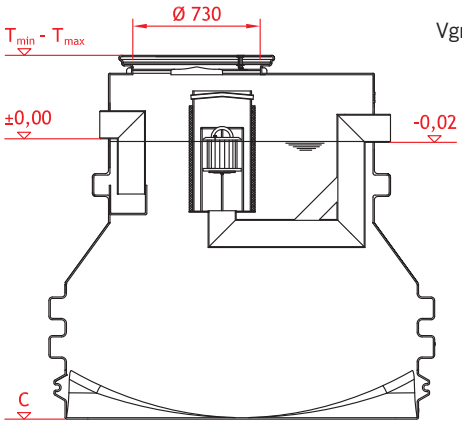


Tip A

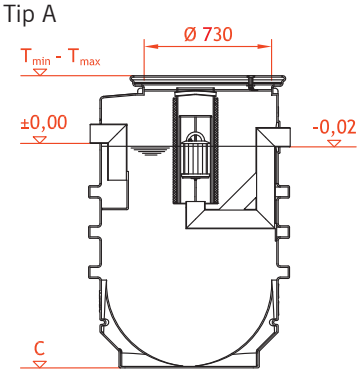


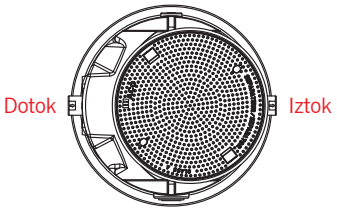


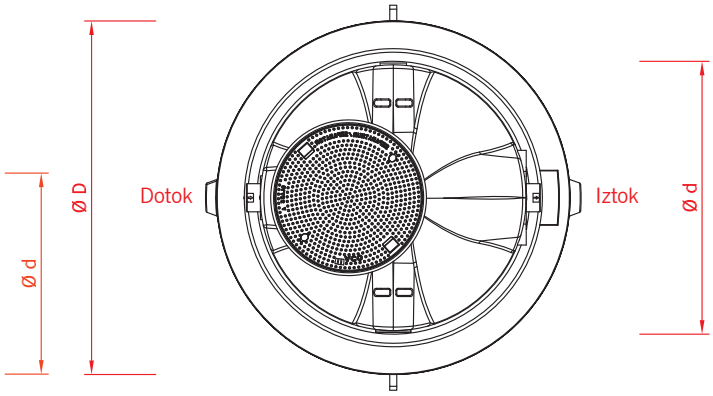


**Preizkusi in standardi**

Naši proizvodi niso samo načrtovani in izdelani skladno s standardom SIST EN 858-1. Tudi njihovo delovanje je skladno s standardi saj je preizkušeno in potrjeno s strani akreditiranega in neodvisnega inštituta, LGA (Landesgewerbeanstalt Bayern, Nuernberg).

Naši proizvodi imajo oznako CE, ki potrjuje, da izdelek izpolnjuje bistvene zahteve glede varnosti potrošnikov, zdravja ali varovanja okolja, kot jih določajo EU smernice oz. regulative.

**Tehnični podatki:**

| Pretok NS (l/sec.) | 3 | 3 | 6 | 6 | 8 | 8 | 10 | 10 | 15 | 15 | 20 |
|---|---|---|---|---|---|---|---|---|---|---|---|
| Uporabni volumen usedalnika (l) | 405 | 620 | 800 | 1200 | 800 | 1700 | 1200 | 2000 | 1700 | 3000 | 2000 |
| Kapaciteta izločenih mineralnih olj (litrov) | 163 | 163 | 560 | 560 | 560 | 560 | 560 | 560 | 500 | 500 | 600 |
| Dotok / iztok DN | 100 | 100 | 160 | 160 | 160 | 160 | 160 | 160 | 200 | 200 | 200 |
| T (mm) | 383 | 383 | 471 | 471 | 471 | 471 | 471 | 471 | 510 | 510 | 500 |
| D (mm) | 1146 | 1146 | 2016 | 2016 | 2016 | 2016 | 2016 | 2016 | 2016 | 2016 | 2016 |
| C (mm) | 1017 | 1287 | 809 | 949 | 809 | 1129 | 949 | 1294 | 1090 | 1565 | 1575 |
| H (mm) | 1400 | 1670 | 1280 | 1420 | 1280 | 1600 | 1420 | 1765 | 1600 | 2075 | 2075 |
| Teža skupaj (kg) | 65 | 75 | 108 | 114 | 108 | 122 | 114 | 135 | 130 | 161 | 169 |
| Tip lovilca | A | A | B | B | B | B | B | B | B | B | B |

**Legenda:**

**T minimum (mm)** Minimalna globina od kote terena (pokrova) do spodnjega roba dotočne cevi
**T maximum (mm)** Maksimalna globina od kote terena (pokrova) do spodnjega roba dotočne cevi
**D (mm)** Zunanji premer jaška
**C (mm)** Globina jaška od spodnjega roba dotočne cevi do dna
**H (mm)** Skupna višina naprave pri T min
* Pri upoštevanju stopnje padavin150l/(ha x sec)
** Pokrov B125 kN/C250 kN po naročilu

Dodatni pribor na strani 16,17.

## ECO PLUS z bypassom

- Koalescentni izločevalec lahkih tekočin iz PE-HD
- Integriran usedalnik, samodejno zapiralo, bypass, razred S-Ib-P ≥ 5 mg/l do Q NS
- Razred obremenitve A15 kN**
- Pretok od 15 do 100 l/sec
- S tipskim preizkusom po SIST EN 858
- Robusten in odporen material polietilen (PE-HD)
- Integrirana naprava za odvzem vzorca odpadne vode
- Enostaven transport in zaradi nizke teže hitra vgradnja

Prerez izločevalca mineralnih olj ECO PLUS z bypassom

**Področja uporabe:**

- Za površine do 7000 m² *
- Parkirišča pred nakupovalnimi centri
- Industrijske površine in skladišča
- Ceste
- Površine kjer je manjša verjetnost izlitja večjih količin okolju škodljivih snovi

Tip A

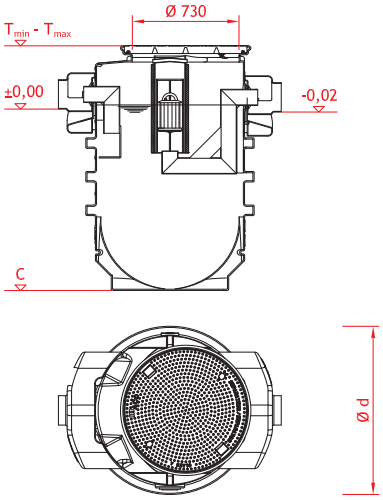


Tip B

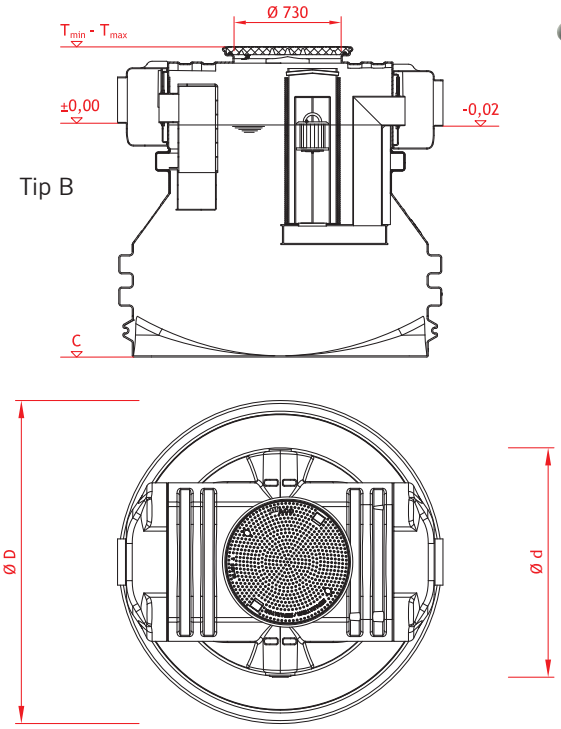

PE-HD nastavni element za povišanje dotočne globine do maksimalno



**Tehnični podatki:**

| Pretok NS (l/sec.) | 3 | 6 | 8 | 10 | 15 | 20 |
|---|---|---|---|---|---|---|
| Skupni pretok NS (l/sec.) | 15 | 30 | 40 | 50 | 75 | 100 |
| Uporabni volumen usedalnika (l) | 405 | 800 | 800 | 1200 | 1700 | 2000 |
| Kapaciteta izločenih mineralnih olj (litrov) | 163 | 560 | 560 | 560 | 500 | 600 |
| Dotok / iztok DN | 200 | 300 | 300 | 300 | 300 | 300 |
| T (mm) | 426 | 510 | 510 | 510 | 510 | 510 |
| D (mm) | 1146 | 2016 | 2016 | 2016 | 2016 | 2016 |
| C (mm) | 974 | 815 | 815 | 950 | 1130 | 1600 |
| H (mm) | 1400 | 1325 | 1325 | 1460 | 1640 | 2110 |
| Teža skupaj (kg) | 80 | 142 | 142 | 148 | 160 | 202 |
| Oblika lovilca | A | B | B | B | B | B |

**Legenda:**

**T minimum (mm)** Minimalna globina od kote terena (pokrova) do spodnjega roba dotočne cevi
**T maximum (mm)** Maksimalna globina od kote terena (pokrova) do spodnjega roba dotočne cevi
**D (mm)** Zunanji premer jaška
**C (mm)** Globina jaška od spodnjega roba dotočne cevi do dna
**H (mm)** Skupna višina naprave pri T min
* Pri upoštevanju stopnje padavin150l/(ha x sec)
** Pokrov B125 kN/C250 kN po naročilu

Dodatni pribor na strani 16,17.

**Preizkusi in standardi**

Naši proizvodi niso samo načrtovani in izdelani skladno s standardom SIST EN 858-1. Tudi njihovo delovanje je skladno s standardi saj je preizkušeno in potrjeno s strani akreditiranega in neodvisnega inštituta, LGA (Landesgewerbeanstalt Bayern, Nuernberg).

Naši proizvodi imajo oznako CE, ki potrjuje, da izdelek izpolnjuje bistvene zahteve glede varnosti potrošnikov, zdravja ali varovanja okolja, kot jih določajo EU smernice oz. regulative.

## OLEOPATOR-P

**NOVO!**

- Koalescentni izločevalec mineralnih olj iz PE-HD
- S tipskim preizkusom po SIST EN 858
- LGA certifikat 0120239-01
- Razred S-I-P, ≥ 5 mg/l, pretok 3 l/s
- Samodejno zapiralo, koalescentni filter
- Dotok/Iztok DN 100
- Llitoželezen pokrov 600 mm

OPOMBA : Izločevalec olj je povozen za osebna vozila brez obbetoniranja.

**Področja uporabe:**

- Za površine do 200 m²*
- Manjša parkirišča
- Garaže
- Mehanične delavnice

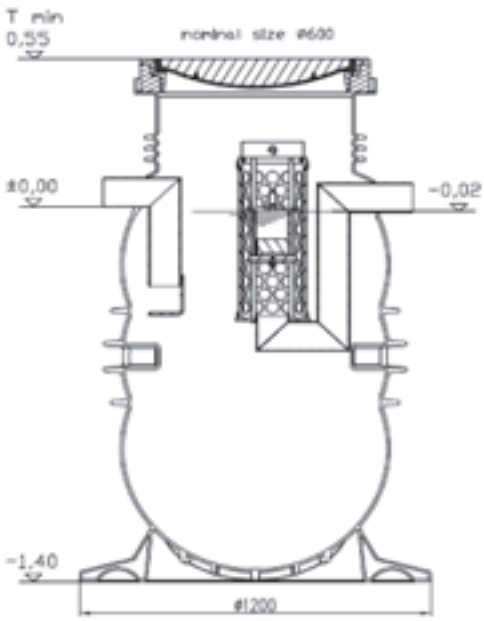


| Pretok NS (l/sec.) | 3 |
|---|---|
| Št. artikla | 411061 |
| Uporabni volumen usedalnika (l) | 300 |
| Skupni uporabni volumen (l) | 700 |
| Kapaciteta za izločena olja (l) | 126 |
| Dotok / iztok DN | 100 |
| T min. (mm) | 550 |
| Pokrov, ltž, premer (mm) | 600 |
| Razred obremenitve B 125 Kn | brez betonske plošče |
| Razred obremenitve D 400 Kn | z razbremenilno bet. ploščo |
| Skupna teža (kg) | 200 |
| Najtežji del (kg) | 115 |

**Legenda:**

**T minimum (mm)** Minimalna globina od kote terena (pokrova) do spodnjega roba dotočne cevi
* Pri upoštevanju stopnje padavin 150l/(ha x sec.)

Dodatni pribor na strani 16,17.

**Preizkusi in standardi**

Naši proizvodi niso samo načrtovani in izdelani skladno s standardom SIST EN 858-1. Tudi njihovo delovanje je skladno s standardi saj je preizkušeno in potrjeno s strani akreditiranega in neodvisnega inštituta, LGA (Landesgewerbeanstalt Bayern, Nuernberg).

Naši proizvodi imajo oznako CE, ki potrjuje, da izdelek izpolnjuje bistvene zahteve glede varnosti potrošnikov, zdravja ali varovanja okolja, kot jih določajo EU smernice oz. regulative.

## Garažni izločevalec

- Koalescentni izločevalec mineralnih olj iz PE-HD
- S tipskim preizkusom po SIST EN 858
- Razred I-P, ≥ 5 mg/l, pretok 3 l/s
- Samodejno zapiralo, koalescentni filter
- Dotok/Iztok DN 100
- PE-HD pokrov obremenitve A15 kN, opcija litoželezen pokrov obremenitve B125 kN ali D400 kN

**OPOMBA:**
**Pred garažni izločevalec mineralnih olj je obvezno vgraditi usedalnik grobih nečistoč z minimalno kapaciteto 300 litrov!**

**Področja uporabe:**
- Garaže
- Mehanične delavnice

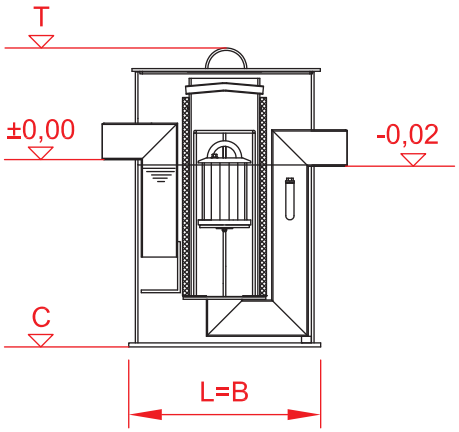


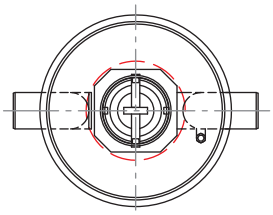

Prerez garažnega izločevalca mineralnih olj

**Preizkusi in standardi**

Naši proizvodi niso samo načrtovani in izdelani skladno s standardom SIST EN 858-1. Tudi njihovo delovanje je skladno s standardi saj je preizkušeno in potrjeno s strani akreditiranega in neodvisnega inštituta, LGA (Landesgewerbeanstalt Bayern, Nuernberg).

Naši proizvodi imajo oznako CE, ki potrjuje, da izdelek izpolnjuje bistvene zahteve glede varnosti potrošnikov, zdravja ali varovanja okolja, kot jih določajo EU smernice oz. regulative.

## HYDRO IAC

- Kovinski koalescentni izločevalec lahkih tekočin
- Integriran usedalnik, samodejno zapiralo, razred S-I, ≥ 5 mg/l
- Po SIST EN 858
- Pretok do 240 l/sec

**Področja uporabe:**
Za čiščenje padavinskih vod iz velikih površin

Izločevalec mineralnih olj HYDRO IAC

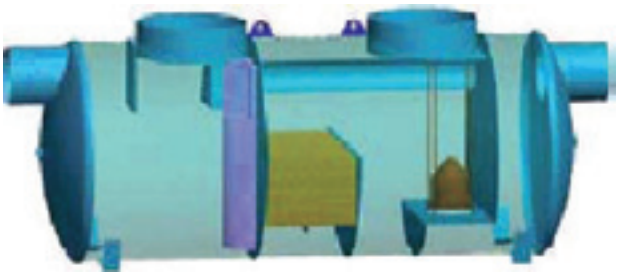

Prerez izločevalca mineralnih olj HYDRO IAC

Raztovarjanje izločevalca mineralnih olj HYDRO IAC

**Tehnični podatki:**

| Pretok NS (l/sec.) | 65 | 80 | 100 | 125 | 150 | 200 | 240 |
|---|---|---|---|---|---|---|---|
| Uporabni volumen usedalnika (l) | 6500 | 8000 | 10000 | 12500 | 15000 | 20000 | 24000 |
| Kapaciteta izločenih mineralnih olj (litrov) | 2005 | 1924 | 3608 | 7821 | 9771 | 7161 | 11954 |
| Dotok / iztok DN | 300 | 300 | 500 | 400 | 400 | 400 | 500 |
| T1 (mm) | 350 | 350 | 550 | 450 | 450 | 450 | 550 |
| D (mm) | 1500 | 1500 | 1900 | 2400 | 2400 | 2400 | 3000 |
| C (mm) | 1150 | 1150 | 1350 | 1950 | 1650 | 1950 | 2450 |
| H (mm) | 1650 | 1650 | 2050 | 2550 | 2250 | 2550 | 3150 |
| L (mm) | 7665 | 8335 | 7761 | 6964 | 8249 | 8649 | 7885 |
| Teža skupaj (kg) | 1773 | 1968 | 2462 | 3366 | 3850 | 4127 | 4880 |

*Vmesne nazivne velikosti (NS) po naročilu*
*Izločevalci mineralnih olj Hydro IAC se izdobavljajo brez pokrovov*

**Legenda:**

**T1(mm)** Minimalna globina od kote terena (pokrova) do spodnjega roba dotočne cevi
**D (mm)** Zunanji premer naprave
**C (mm)** Globina naprave od spodnjega roba dotočne cevi do dna
**H (mm)** Celotna višina
**L (mm)** Celotna dolžina

## HYDRO IAC z bypassom

- Kovinski koalescentni izločevalec lahkih tekočin
- Integriran usedalnik, samodejno zapiralo, razred S-Ib, ≥ 5 mg/l
- Po SIST EN 858
- Pretok do 300 l/sec
- Vgrajen bypass

**Področja uporabe:**

- Za čiščenje padavinskih vod iz velikih površin

Raztovarjanje izločevalca mineralnih olj HYDRO IAC z bypassom

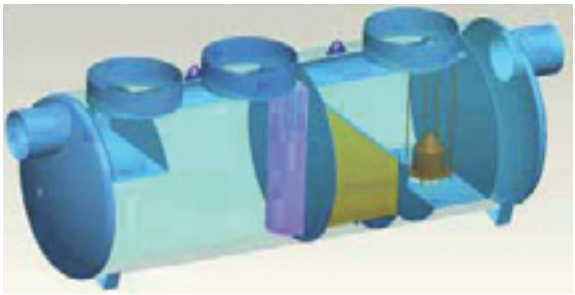

Prerez izločevalca mineralnih olj HYDRO IAC z bypassom

Izločevalec mineralnih olj HYDRO IAC z bypassom

**Tehnični podatki:**

| Pretok NS (l/sec.) | 25 | 30 | 35 | 40 | 50 | 60 | 100 | 120 | 125 | 200 | 300 |
|---|---|---|---|---|---|---|---|---|---|---|---|
| Skupni pretok NS (l/sec.) | 125 | 150 | 155 | 200 | 250 | 300 | 500 | 600 | 625 | 1000 | 1500 |
| Uporabni volumen usedalnika (l) | 2500 | 3000 | 3500 | 4000 | 5000 | 6000 | 10000 | 12000 | 12500 | 20000 | 30000 |
| Kapaciteta izločenih mineralnih olj (litrov) | 375 | 450 | 525 | 600 | 2933 | 4200 | 5654 | 6493 | 7423 | 12240 | 16370 |
| Dotok / iztok DN | 400 | 400 | 500 | 500 | 600 | 500 | 600 | 600 | 700 | 800 | 1000 |
| T1 (mm) | 500 | 500 | 600 | 600 | 650 | 550 | 650 | 650 | 750 | 850 | 1050 |
| D (mm) | 1500 | 1500 | 1500 | 1800 | 1900 | 1900 | 2400 | 2400 | 2400 | 2400 | 3000 |
| C (mm) | 850 | 1250 | 1050 | 1050 | 1250 | 1350 | 1750 | 1750 | 1650 | 1550 | 1950 |
| H (mm) | 1500 | 1800 | 1800 | 1800 | 2050 | 2050 | 2550 | 2550 | 2550 | 2550 | 3150 |
| L (mm) | 3000 | 3000 | 3600 | 3600 | 5676 | 6476 | 6364 | 7164 | 8349 | 13904 | 13055 |
| Teža skupaj (kg) | 1040 | 1185 | 1365 | 1530 | 2044 | 2376 | 3540 | 9276 | 4449 | 7257 | 8631 |

*Vmesne nazivne velikosti (NS) po naročilu*
*Izločevalci mineralnih olj Hydro IAC z bypassom se izdobavljajo brez pokrovov*

**Legenda:**

T1 (mm) Minimalna globina od kote terena (pokrova) do spodnjega roba dotočne cevi
D (mm) Zunanji premer naprave
C (mm) Globina naprave od spodnjega roba dotočne cevi do dna
H (mm) Celotna višina
L (mm) Celotna dolžina

## LIPUMAX

- Armiranobetonski izločevalec maščob
- Integriran usedalnik grobih nečistoč
- S tipskim preizkusom po EN 1825, certifikat Z-54.6-157
- Pretok od 1 do 20 l/sec, litoželezen pokrov D400 kN, opcija B125 kN
- Z notranjim premazom odpornim na agresivne medije
- Integrirana naprava za odvzem vzorca odpadne vode
- Kompaktna izvedba ter preprosto vzdrževanje
- Možnost poglobitve dotočne globine z nastavnimi elementi

**Področja uporabe:**

- Kuhinje
- Mesnopridelovalna industrija
- Menze
- Restavracije

Prerez izločevalca maščob LIPUMAX

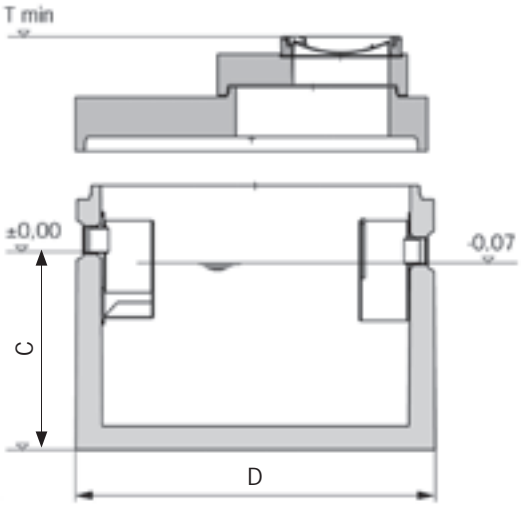


**Preizkusi in standardi**

Naši proizvodi niso samo načrtovani in izdelani skladno s standardom s standardom EN 1825. Tudi njihovo delovanje je skladno s standardi saj je preizkušeno in potrjeno s strani akreditiranega in neodvisnega inštituta, LGA (Landesgewerbeanstalt Bayern, Nuernberg).

Naši proizvodi imajo oznako CE, ki potrjuje, da izdelek izpolnjuje bistvene zahteve glede varnosti potrošnikov, zdravja ali varovanja okolja, kot jih določajo EU smernice oz. regulative.

**Tehnični podatki:**

| Pretok NS (l/sec.) | Volumen usedalnika (litrov) | Skupni uporabni volumen (litrov) | Kapaciteta izločenih maščob (litrov) | Dotok / iztok DN | T minimum (mm) | T maksimum (mm) | D (mm) | C (mm) | Teža najtežji del (kg) | Teža skupaj (kg) |
|---|---|---|---|---|---|---|---|---|---|---|
| 1 | 100 | 511 | 180 | 100 | 725 | 5395 | 1240 | 870 | 1630 | 2290 |
| 1-2 | 200 | 711 | 180 | 100 | 705 | 5375 | 1240 | 1125 | 1880 | 2540 |
| 2 | 400 | 805 | 180 | 100 | 690 | 5360 | 1270 | 1385 | 2250 | 2900 |
| 4 | 400 | 785 | 290 | 150 | 715 | 5385 | 1270 | 1360 | 2250 | 2900 |
| 4 | 800 | 1459 | 290 | 150 | 770 | 5440 | 1470 | 1510 | 3180 | 4220 |
| 7 | 700 | 1459 | 290 | 150 | 770 | 5440 | 1470 | 1510 | 3180 | 4220 |
| 7 | 1400 | 2615 | 400 | 150 | 710 | 5380 | 1800 | 1700 | 4820 | 6350 |
| 10 | 1000 | 2209 | 400 | 150 | 650 | 5320 | 1800 | 1470 | 4300 | 5750 |
| 10 | 2000 | 3207 | 400 | 150 | 665 | 5335 | 1800 | 2035 | 5350 | 6800 |
| 15 | 3000 | 5740 | 1140 | 200 | 745 | 5475 | 2440 | 1775 | 7800 | 10300 |
| 15-20 | 2000 | 5065 | 1140 | 200 | 790 | 5460 | 2440 | 1595 | 6350 | 9000 |
| 25 | 2500 | 5170 | 1120 | 250 | 890 | 5545 | 2440 | 1630 | 6500 | 9300 |
| 25 | 5000 | 7622 | 1120 | 250 | 770 | 5425 | 2440 | 2275 | 7600 | 10400 |

**Legenda:**

**T minimum (mm)** Minimalna globina od kote terena (pokrova) do spodnjega roba dotočne cevi
**T maximum (mm)** Maksimalna globina od kote terena (pokrova) do spodnjega roba dotočne cevi
**D (mm)** Zunanji premer betonskega jaška
**C (mm)** Globina jaška od spodnjega roba dotočne cevi do dna

Dodatni pribor na strani 16,17.

## ECO MAX

- Izločevalec maščob iz PE-HD
- Integriran usedalnik grobih nečistoč
- S tipskim preizkusom po EN 1825
- Razred obremenitve A15 kN*
- Pretok od 1 do 10 l/sec
- Robusten in odporen material polietilen (PE-HD)
- Integrirana priprava za odvzem vzorca odpadne vode
- Enostaven transport in zaradi nizke teže hitra vgradnja
- Možnost poglobitve dotočne globine z nastavnim elementom

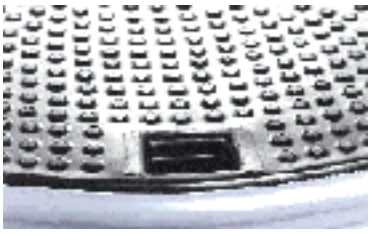

Pohoden pokrov iz polietilena z zaklepom

**Področja uporabe:**

- Restavracije
- Hotelske kuhinje
- Menze
- Obrati hitre prehrane
- Mesnice
- Industrijski obrati kjer se izločajo maščobe rastlinskega izvora

Izločevalec maščob ECO MAX

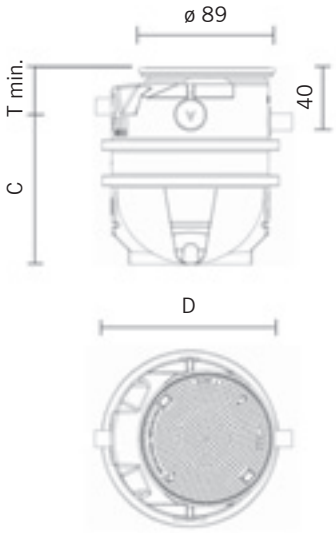


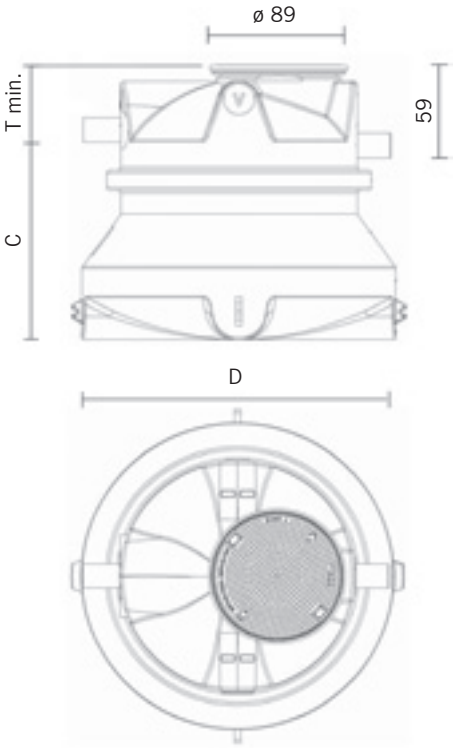




**Tehnični podatki:**

| Pretok NS (l/sec.) | 1 | 2 | 3 | 4 | 7 | 10 |
|---|---|---|---|---|---|---|
| Uporabni volumen usedalnika (l) | 100 | 200 | 300 | 400 | 700 | 100 |
| Skupni uporabni volumen (l) | 616 | 714 | 816 | 916 | 1950 | 2250 |
| Prostornina maščob (litrov) | 120 | 120 | 120 | 160 | 400 | 400 |
| Dotok / iztok DN | 100 | 100 | 100 | 100 | 150 | 150 |
| T minimum (mm) | 320 | 320 | 320 | 320 | 400 | 400 |
| D (mm) | 1115 | 1115 | 1115 | 1115 | 1650 | 1650 |
| C (mm) | 9600 | 1080 | 1210 | 1340 | 1380 | 1590 |
| H (mm) | 1280 | 1400 | 1530 | 1660 | 1700 | 1910 |
| Teža skupaj (kg) | 56 | 59 | 62 | 65 | 80 | 90 |

**Legenda:**

**T minimum (mm)** Minimalna globina od kote terena (pokrova) do spodnjega roba dotočne cevi
**D (mm)** Zunanji premer jaška
**C (mm)** Globina jaška od spodnjega roba dotočne cevi do dna
**H (mm)** Celotna višina
* Pokrov B125 kN/C250 kN po naročilu

Dodatni pribor na strani 16,17.

**Preizkusi in standardi**

Naši proizvodi niso samo načrtovani in izdelani skladno s standardom s standardom EN 1825. Tudi njihovo delovanje je skladno s standardi saj je preizkušeno in potrjeno s strani akreditiranega in neodvisnega inštituta, LGA (Landesgewerbeanstalt Bayern, Nuernberg).

Naši proizvodi imajo oznako CE, ki potrjuje, da izdelek izpolnjuje bistvene zahteve glede varnosti potrošnikov, zdravja ali varovanja okolja, kot jih določajo EU smernice oz. regulative.

## ECO FPI

- Izločevalec maščob iz PE-HD z betonskim nastavkom
- Integriran usedalnik grobih nečistoč
- Razred obremenitve B125 kN*
- Pretok od 1 do 10 l/sec
- S tipskim preizkusom po EN 1825
- Robusten in odporen material polietilen (dvoslojni PE-HD)
- Integrirana naprava za odvzem vzorca odpadne vode
- Enostaven transport in zaradi nizke teže hitra vgradnja
- Možnost poglobitve dotočne globine z nastavnim elementom
- Vgradnja do obremenilnega razreda D400 kN brez obbetoniranja
- Protivzgonska varnost

**Preizkusi in standardi**

Naši proizvodi niso samo načrtovani in izdelani skladno s standardom s standardom EN 1825. Tudi njihovo delovanje je skladno s standardi saj je preizkušeno in potrjeno s strani akreditiranega in neodvisnega inštituta, LGA (Landesgewerbeanstalt Bayern, Nuernberg).

Naši proizvodi imajo oznako CE, ki potrjuje, da izdelek izpolnjuje bistvene zahteve glede varnosti potrošnikov, zdravja ali varovanja okolja, kot jih določajo EU smernice oz. regulative.

**Področja uporabe:**

- Kuhinje
- Mesnopridelovalna industrija
- Menze

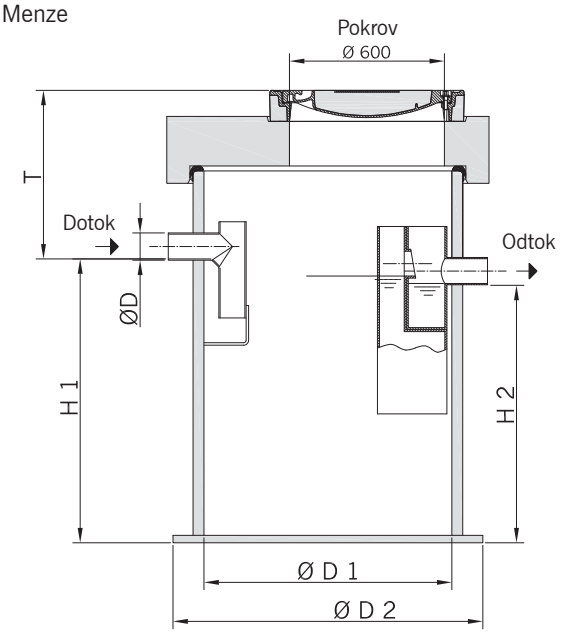

Izločevalec maščob ECO FPI

**Tehnični podatki:**

| Pretok NS (l/sec.) | | 1 | | 2 | | 3 | | 4 | | 7 | |
|---|---|---|---|---|---|---|---|---|---|---|---|
| Uporabni volumen usedalnika (l) | | 100 | 200 | 200 | 400 | 300 | 600 | 400 | 800 | 700 | 1400 |
| Skupni uporabni volumen (l) | | 616 | 714 | 714 | 915 | 816 | 1115 | 915 | 1315 | 1952 | 2658 |
| Prostornina maščob (litrov) | | 120 | | 120 | | 120 | | 160 | | 400 | |
| Dotok / iztok DN | | 100 | | 100 | | 100 | | 100 | | 150 | |
| Litoželezen pokrov premer (mm) | | 600 | | 600 | | 600 | | 600 | | 600 | |
| T minimum (mm) | B125 | 695 | 570 | 570 | 560 | 685 | 815 | 560 | 560 | 650 | 650 |
| | D400 | 730 | 605 | 605 | 595 | 720 | 850 | 595 | 595 | 685 | 685 |
| D1 (mm) | | 1000 | | 1000 | | 1000 | | 100 | | 1500 | |
| H1 (mm) | | 855 | 980 | 980 | 1235 | 1100 | 1490 | 1235 | 1745 | 1175 | 1575 |
| Teža skupaj (kg) | B125 | 710 | 710 | 710 | 725 | 725 | 760 | 725 | 760 | 1540 | 1610 |
| | D400 | 770 | 770 | 770 | 785 | 785 | 820 | 785 | 820 | 1600 | 1670 |

**Legenda:**

**T minimum (mm)** Minimalna globina od kote terena (pokrova) do spodnjega roba dotočne cevi
**D (mm)** Zunanji premer betonskega jaška
**C (mm)** Globina jaška od spodnjega roba dotočne cevi do dna
* Pokrov D400 kN po naročilu

Dodatni pribor na strani 16,17.

| | Tip dxh | Teža | Art. št. | Slika |
|---|---|---|---|---|
| **Povišek DN600** po DIN 4034 T1 | 625×40 | 27 | 742010 | 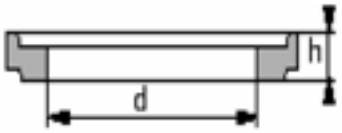 |
| | 625×60 | 39 | 742011 | |
| | 625×80 | 51 | 742012 | |
| | 625×100 | 64 | 742013 | |
| | 625×120 | 80 | 742014 | |
| | 625×150 | 96 | 742070 | |
| | 625×200 | 128 | 742071 | |
| | 625×400 | 256 | 742072 | |
| | 625×500 | 320 | 742073 | |
| **Povišek DN800** po DIN 4034 T1 | 800×100 | 98 | 742006 | 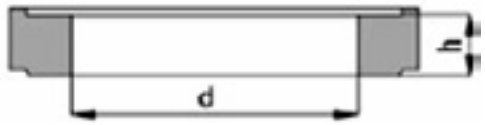 |
| | 800×150 | 147 | 742007 | |
| | 800×200 | 196 | 742008 | |
| | 800×400 | 392 | 742009 | |
| | 800×500 | 490 | 742074 | |
| **Povišek DN1000** po DIN 4034 T1 | 1000×1000 | 1013 | 742015 | 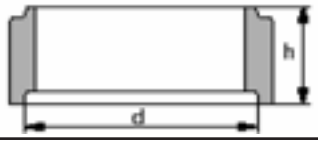 |
| | 1000×500 | 506 | 742016 | |
| | 1000×250 | 254 | 742017 | |
| **Reducirna plošča** | 1470×1000 | 1020 | 904, 1291 | 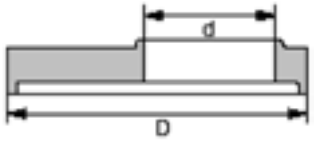 |
| | 1800×1000 | 1056 | 904, 1591 | |
| | 2300×1000 | 2640 | 904, 2091 | |
| | 2800×1000 | 4200 | 904, 2591 | |
| **Krovna plošča** | DN 1000×625 | 485 | 904, 1061 | 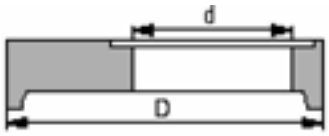 |
| **Tesnilna pena** | za tesnenje med krovno ploščo in poviški | 1 | 702206 | |
| **BEGU D400** pokrov | 625 | 165 | 701737 | 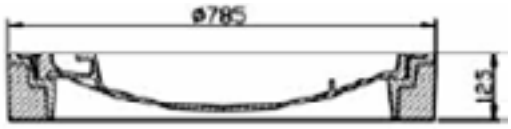 |
| **BEGU D400** pokrov, vijačen smradotesen | 625 | 165 | 701738 | |
| **BEGU B125** | 625 | 115 | 701740 | |
| **BEGU D400** pokrov, vijačen smradotesen | 625 | 115 | 701739 | |
| **BEGU D400 DN800** | 800 | 243 | 700392 | 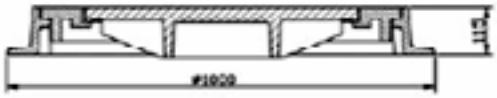 |

| | D (mm) | h (mm) | Št. art. | Teža (kg) |
|---|---|---|---|---|
| Kontrolni set | | | 700799 | 2 |
| Alarmna naprava<br>Za zaznavanje akum. olja in vode (z ohišjem)<br>Za zaznavanje akumulacije olja (z ohišjem)<br>Za zaznavanje akumulacije vode (z ohišjem)<br>Kabel (1m) za 704798 ali 704799<br>Kabel (2x1m) za 704797 | | | 704797<br>704798<br>704799<br>702104<br>704793 | |
| Priprava za vzorčenje | | | | 2,5 |
| Nastavek za povišanje<br>Za ECO PLUS, ECO PLUS Bypass,<br>OLEOPATOR - P in ECO MAX,<br>Povišanje do 100 mm | 780 | 850 | 302004 | |

## ACO Prodajni programi:

- ACO Nizkogradnja
- ACO Visokogradnja
- ACO Odvodnjavanje objektov

## Skupina ACO

Podjetje ACO je v svetu poznano kot vodilni proizvajalec kvalitetnih, enostavnih in inovativnih rešitev za odvodnjavanje v visoko- in nizkogradnji z gradbenimi elementi iz polimernega betona, nerjavega jekla, litega železa in umetne mase.

To jedro kompetence dopolnjujejo izdelki za visokogradnjo, krajinsko arhitekturo, varovanje okolja in opremo športnih objektov

**ACO Gradbeni elementi, zastopanje d.o.o.**
Obrtniška ulica 9
SI - 3240 Šmarje pri Jelšah
Slovenija

Telefon: (03) 817 18 80
Telefaks: (03) 817 18 82

**www.aco.si**
aco.doo@siol.net

*ACO, Izločevalci mineralnih olj in maščob, Junij 2010*